КЛАПАН ПОСТОЯННОГО РАСХОДА ВОЗДУХА

ВВЕДЕНИЕ

• С 2014 года под торговой маркой NOIZZLESS представлены уникальные клапаны постоянного расхода воздуха модель **AIRFIX.** Все клапаны **AIRFIX**, поставляемые на Российский рынок, производятся исключительно во Франции.
Клапан **AIRFIX** позволяют гарантировать заказчикам и проектировщикам точный расход воздуха и низкий уровень шума в каждом помещении внезависимости от квалификации подрядчиков.
С клапанами AIRFIX заказчик существенно экономит на наладке!

АССОРТИМЕНТ

Типоразмерный ряд включает 8 моделей и 7 диаметров (80, 100, 125, 150, 160, 200, 250мм).

ПРИНЦИП ДЕЙСТВИЯ

• Задачей клапана AIRFIX является постоянный контроль потока воздуха в системе вентиляции.
• Клапан AIRFIX может быть легко установлен в круглых воздуховодах, чтобы контролировать точный и постоянный расход воздуха с большим диапазоном диффенциального давления.
• Мембрана надувается или сдувается в зависимости от падения давления с обеих сторон клапана AIRFIX, контролируя постоянный расход воздуха (см. иллюстрацию ниже).
• Этот принцип гарантирует постоянный расход воздуха, когда изменяется дифференциальное давление.

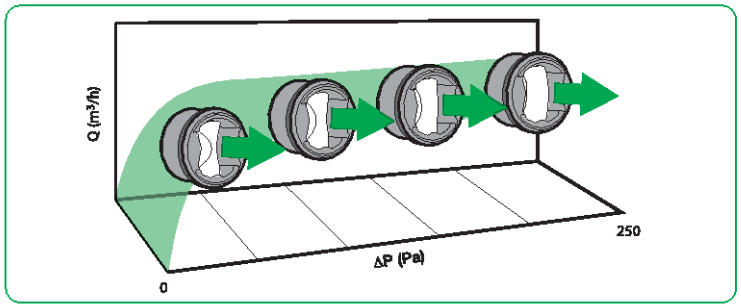

КОНСТРУКЦИЯ И МАТЕРИАЛ

① Съёмный пластиковый (PC/ABS) зажим (Euroclass fire rating: B s3 d0).
② Регулируемая силиконовая мембрана.
③ Двойное герметичное уплотнение из эластомера.
④ Корпус пластиковый (PC/ABS) (Euroclass fire rating: B s3 d0).
⑤ Вращающееся пластиковое (PC/ABS) кольцо для установки потока воздуха (Euroclass fire rating: B s3 d0).
Следующая информация непосредственно указана на продукте:
• направление потока
• диаметр в мм и дюймах
• диапазон дифференциального давления
• шкала расхода воздуха в m³/h и cfm
• код заказа
• Made in France
• наклейка на воздуховод

СФЕРА ПРИМЕНЕНИЯ

• Клапан AIRFIX применяется в зданиях, в которых инвесторы или проектировщики хотят получить точный расход воздуха в каждом помещении объекта и не зависеть от возможных ошибок со стороны подрядчиков (наладчиков систем вентиляции).
• Используют в приточных и вытяжных системах.
• Устанавливается в любом положении.
• Точность расхода воздуха:
+/- 5 m³/h для номинального потока ≤ 50 m³/h
+/- 10% для номинального потока > 50 m³/h
• Диапазон дифференциального давления: от 50 до 250 Pa и от 150 до 650 Pa.
• Диапазон температуры: от -10°до 60°C.
• Размер соответствует DIN EN 1506.

Клапан AIRFIX производится во Франции, каждый продукт подвергается тестированию с последующим нанесением технической информации на корпус с помощью лазерной гравировки. Имеет все необходимые европейские сертификаты!

РАЗМЕРЫ

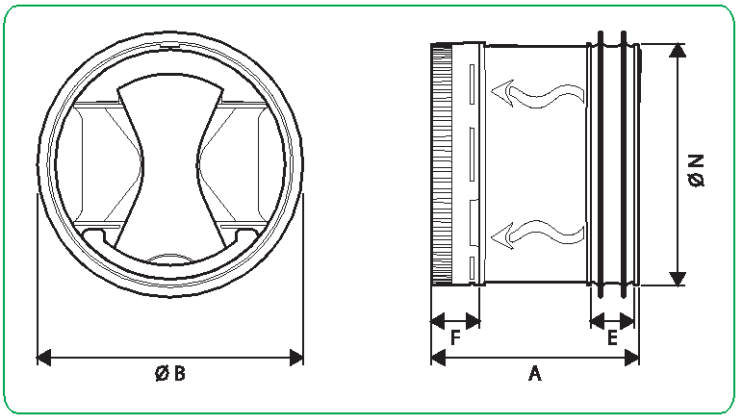

Ø, мм	ØN	ØB	E	F	A	Вес, кг
80	76	85	14	15	65	0,08
100	92	105	14	13	70	0,12
125 (15-85 m³/h)	116	132	14	13	70	0,15
125 (100-190 m³/h)	116	132	14	17	110	0,17
150	147	153	14	19	118	0,37
160	153	167	14	19	118	0,37
200	190	210	20	23	144	0,59
250	238	262	20	26	179	1,02

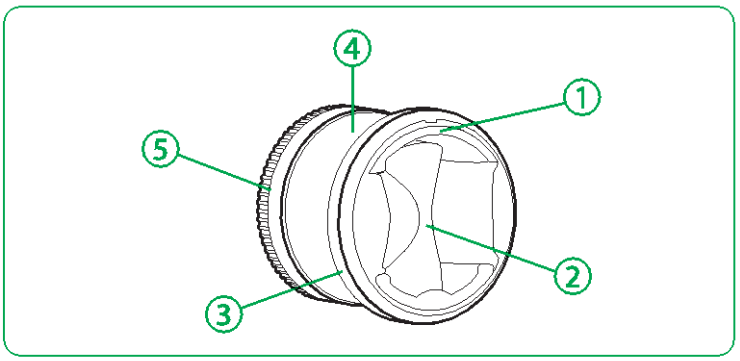

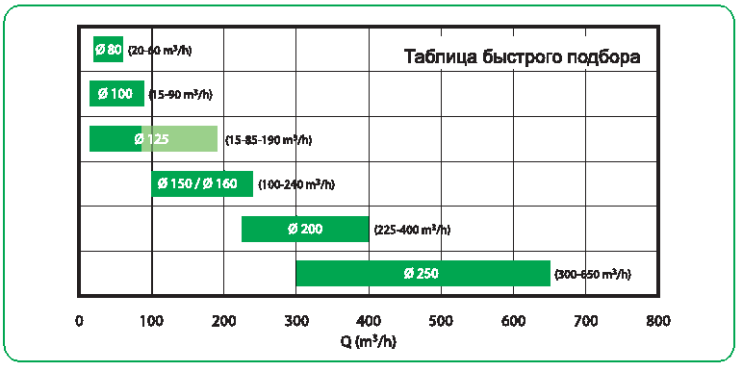

АЭРОДИНАМИЧЕСКИЕ ХАРАКТЕРИСТИКИ

Кривые линии ниже показывают изменение расхода воздуха для каждого клапана **AIRFIX** в соответствии с изменением давления.
2 функционального диапазона дифференциального давления:
В стандартной комплектации клапаны **AIRFIX** предназначены для работы в диапазоне дифференциального давления от 50 до 250 Pa
Под заказ производятся клапаны **AIRFIX** предназначеные для работы в диапазоне дифференциального давления от 150 до 650 Pa
Точность измерения:
+/- 5 m³/h для номинального потока ≤ 50 m³/h
+/- 10% для номинального потока > 50 m³/h

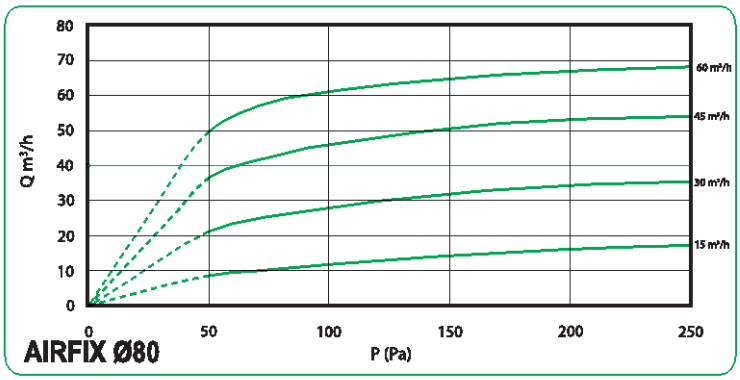

AIRFIX Ø80

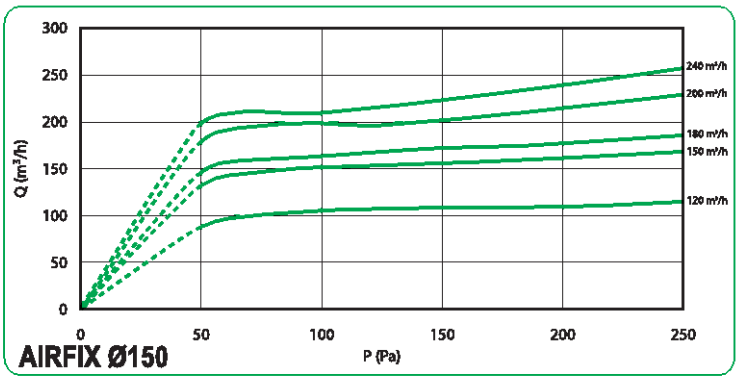

AIRFIX Ø150

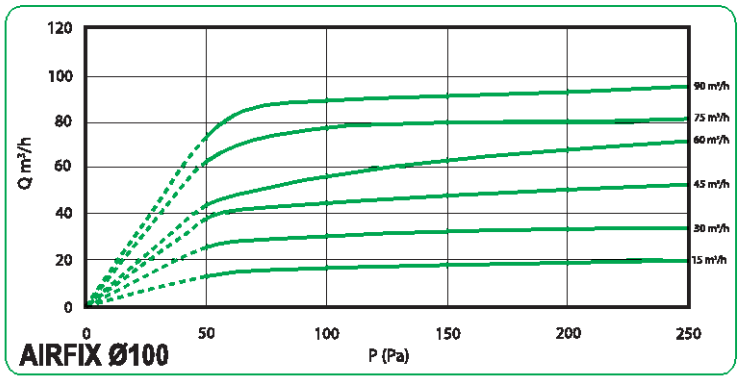

AIRFIX Ø100

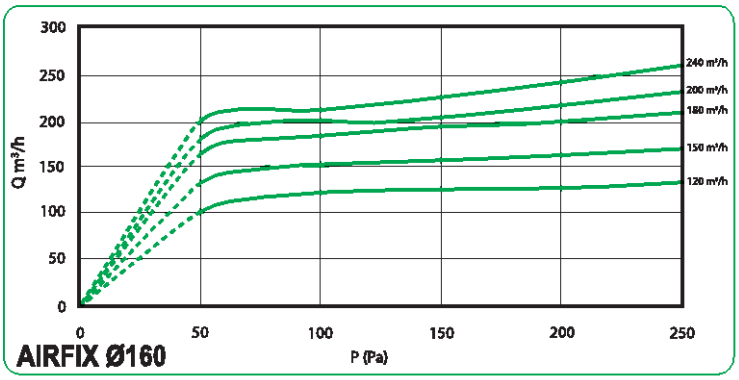

AIRFIX Ø160

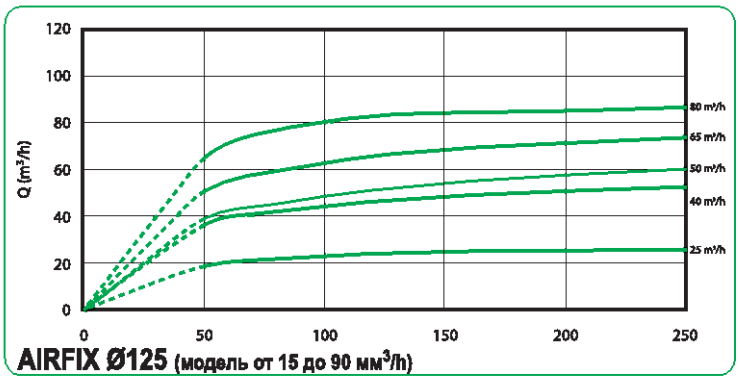

AIRFIX Ø125 (модель от 15 до 90 мм³/h)

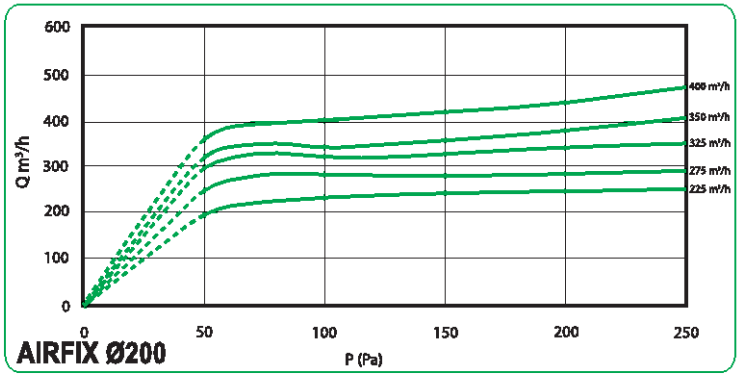

AIRFIX Ø200

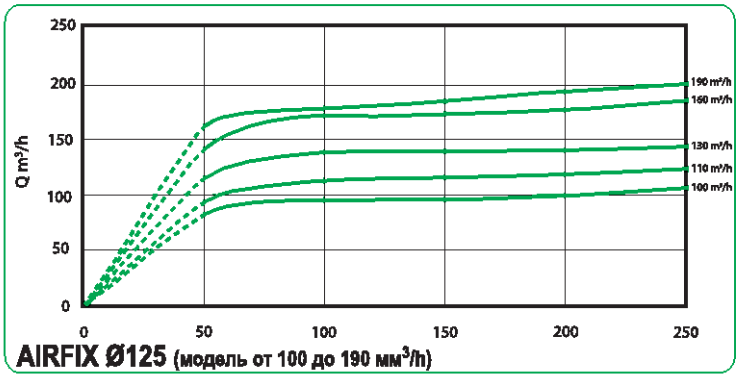

AIRFIX Ø125 (модель от 100 до 190 мм³/h)

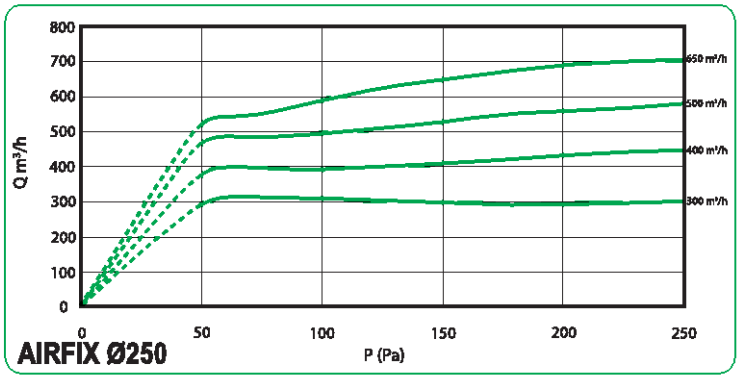

AIRFIX Ø250

АКУСТИЧЕСКИЕ ХАРАКТЕРИСТИКИ

Уровень звуковой мощности (Lw) на выходе:
Уровень звуковой мощности шума (Lw) выраженный в децибелах на октаву (db/oct), а также глобальный уровень звуковой мощности в dB(A) в соответствии с перепадом давления.
Эти уровни звуковой мощности являются результом проведенных тестированей Голландской Независимой лабораторией (PEUTZ) и даны на выходе из воздуховода.
Единицы измерения были взяты в соответствии с нормами NF EN ISO 3741 и NF EN ISO 5135, вместе с клапаном AIRFIX, встроенным в воздуховод длина которого соответствовала 3 диаметрам.

Ø 80	Дифференциальное давление ΔP (Pa)																															
Расход воздуха (m³/h)	50 Pa								100 Pa								150 Pa								200 Pa							
	125 Hz	250 Hz	500 Hz	1000Hz	2000Hz	4000Hz	8000Hz	Lw global (dB(A))	125 Hz	250 Hz	500 Hz	1000Hz	2000Hz	4000Hz	8000Hz	Lw global (dB(A))	125 Hz	250 Hz	500 Hz	1000Hz	2000Hz	4000Hz	8000Hz	Lw global (dB(A))	125 Hz	250 Hz	500 Hz	1000Hz	2000Hz	4000Hz	8000Hz	Lw global (dB(A))
15	13	17	18	12	16	1	0	21	13	19	24	22	27	16	13	31	21	28	31	32	38	32	17	42	27	36	37	40	48	47	20	52
20	13	17	18	13	16	1	1	21	15	20	24	23	27	17	14	31	22	29	31	32	38	32	18	41	28	36	37	40	47	46	22	51
25	13	17	18	14	16	2	1	21	16	21	25	23	27	18	14	31	23	29	31	32	37	32	19	41	28	36	37	39	46	45	24	51
30	14	17	18	14	16	2	2	21	17	22	25	24	28	19	14	32	23	30	31	32	37	32	21	41	29	37	37	39	45	44	26	50
35	14	17	18	15	16	3	3	21	19	23	25	24	28	19	15	32	24	30	31	32	37	32	22	41	29	37	36	38	45	43	28	49
40	14	18	18	15	16	4	3	22	20	23	25	25	28	20	15	32	25	31	31	32	36	32	23	40	30	37	36	38	44	42	30	48
45	14	18	19	16	16	4	4	22	21	24	25	25	28	21	15	32	26	31	31	32	36	31	24	40	30	37	36	37	43	41	32	47
50	15	18	19	17	16	5	5	22	23	25	26	25	28	22	15	33	27	32	31	32	36	31	25	40	31	38	36	37	42	40	33	47
60	15	19	19	18	16	6	6	23	25	27	26	26	29	24	16	33	29	33	31	31	35	31	27	40	32	38	36	36	41	38	37	46

Ø 100	Дифференциальное давление ΔP (Pa)																															
Расход воздуха (m³/h)	50 Pa								100 Pa								150 Pa								200 Pa							
	125 Hz	250 Hz	500 Hz	1000Hz	2000Hz	4000Hz	8000Hz	Lw global (dB(A))	125 Hz	250 Hz	500 Hz	1000Hz	2000Hz	4000Hz	8000Hz	Lw global (dB(A))	125 Hz	250 Hz	500 Hz	1000Hz	2000Hz	4000Hz	8000Hz	Lw global (dB(A))	125 Hz	250 Hz	500 Hz	1000Hz	2000Hz	4000Hz	8000Hz	Lw global (dB(A))
15	16	22	17	8	12	3	-1	19	21	27	26	23	20	15	12	28	26	26	30	28	30	28	24	36	29	26	33	33	39	39	35	45
20	16	22	18	9	12	3	0	20	22	28	27	24	21	16	12	20	26	27	30	29	30	28	23	36	29	27	34	34	39	38	34	44
25	16	23	18	10	12	2	1	20	22	28	28	25	21	16	12	30	26	28	31	30	30	28	23	36	29	28	35	35	38	38	33	44
30	17	23	19	11	12	2	2	20	22	28	29	26	21	16	12	30	26	29	32	31	30	27	22	37	29	29	35	35	38	37	32	44
35	17	24	20	12	11	2	3	21	22	29	29	26	22	16	12	31	26	30	33	31	30	27	22	37	29	31	36	36	37	37	31	44
40	18	24	21	13	11	2	4	21	23	29	30	27	22	17	12	32	26	31	34	32	30	27	21	37	29	32	37	37	37	37	30	43
50	19	25	23	16	10	1	7	23	23	30	33	30	23	18	12	34	26	33	37	35	30	27	20	39	28	36	40	39	35	35	27	44
55	19	25	22	15	10	1	6	22	23	30	32	29	23	17	12	33	26	32	36	34	30	27	20	38	28	34	39	38	36	36	28	44
60	20	26	24	17	10	1	8	24	24	31	33	30	24	18	12	34	26	34	38	35	30	27	19	39	28	37	41	40	35	35	26	44
65	19	25	23	17	10	2	8	23	24	31	33	30	24	18	12	34	27	34	37	35	31	27	20	39	29	38	41	39	36	35	27	44
70	19	24	22	17	11	2	8	23	25	31	32	29	25	19	12	34	27	35	36	34	32	28	20	39	29	38	40	39	37	36	27	44
75	19	24	21	16	11	3	8	22	25	32	32	29	26	19	12	34	28	35	36	34	33	28	21	39	30	39	40	35	38	36	28	45
85	18	22	20	15	12	4	7	21	26	33	30	27	28	20	12	34	29	36	35	33	35	29	22	40	31	40	39	38	40	37	30	46
90	18	22	19	15	12	4	7	21	27	33	30	27	29	21	13	34	30	37	34	32	36	30	22	40	32	40	38	37	42	38	31	46

Ø 125	Дифференциальное давление ΔP (Pa)																															
Расход воздуха (m³/h)	50 Pa								100 Pa								150 Pa								200 Pa							
	125 Hz	250 Hz	500 Hz	1000Hz	2000Hz	4000Hz	8000Hz	Lw global (dB(A))	125 Hz	250 Hz	500 Hz	1000Hz	2000Hz	4000Hz	8000Hz	Lw global (dB(A))	125 Hz	250 Hz	500 Hz	1000Hz	2000Hz	4000Hz	8000Hz	Lw global (dB(A))	125 Hz	250 Hz	500 Hz	1000Hz	2000Hz	4000Hz	8000Hz	Lw global (dB(A))
15	31	19	17	14	14	-3	-3	19	28	25	23	24	32	11	9	34	30	26	26	27	31	23	19	35	32	27	29	29	30	33	28	38
25	31	21	18	15	15	-1	0	20	29	27	25	25	31	13	10	34	31	28	29	28	32	24	19	36	33	30	33	31	32	33	28	39
30	31	22	19	15	15	0	1	20	30	28	26	25	31	14	10	34	32	30	31	29	32	24	19	37	34	31	34	33	34	34	27	40
45	32	25	21	16	16	3	5	20	32	31	30	26	30	17	11	34	34	33	35	32	33	26	19	39	35	36	39	36	37	34	26	43
50	32	26	21	16	16	4	6	21	33	32	31	27	29	18	11	35	34	35	36	32	34	26	19	39	36	37	41	38	38	34	25	44
60	32	28	23	17	16	6	8	21	34	34	34	28	29	20	12	36	35	37	39	34	35	28	19	41	37	40	44	40	40	34	25	46
65	32	29	23	17	17	7	9	23	35	35	35	28	28	21	12	36	36	38	40	35	35	28	18	42	37	41	46	41	41	35	24	47
70	33	30	24	18	17	8	10	22	35	36	36	28	28	22	12	37	37	40	42	36	35	29	18	43	38	43	47	42	42	35	24	49
75	33	31	25	18	17	9	12	24	36	37	37	29	28	23	13	38	37	41	43	37	36	29	18	44	38	44	49	44	43	35	23	50
80	33	32	25	18	17	10	13	23	37	38	38	29	27	24	13	39	38	42	45	37	36	30	18	45	39	46	50	45	44	35	23	51
85	33	33	26	19	18	11	14	23	37	39	39	29	27	25	13	40	38	43	46	38	37	30	18	46	39	47	52	46	45	35	22	53
90	33	34	27	19	18	12	15	22	38	40	41	30	27	26	14	41	39	45	48	39	37	31	18	47	40	49	54	47	46	35	22	54
95	33	35	27	19	18	13	16	21	39	41	42	30	26	27	14	39	39	46	49	40	37	31	18	48	40	50	55	49	47	35	22	55

АКУСТИЧЕСКИЕ ХАРАКТЕРИСТИКИ

Ø 125	Дифференциальное давление ΔP (Pa)																															
	50 Pa								100 Pa								150 Pa								200 Pa							
Расход воздуха (m³/h)	125 Hz	250 Hz	500 Hz	1000Hz	2000Hz	4000Hz	8000Hz	Lw global (dB(A))	125 Hz	250 Hz	500 Hz	1000Hz	2000Hz	4000Hz	8000Hz	Lw global (dB(A))	125 Hz	250 Hz	500 Hz	1000Hz	2000Hz	4000Hz	8000Hz	Lw global (dB(A))	125 Hz	250 Hz	500 Hz	1000Hz	2000Hz	4000Hz	8000Hz	Lw global (dB(A))
100	33	31	26	24	20	11	9	32	39	40	37	34	30	25	17	32	42	41	42	39	35	32	26	32	45	41	46	44	40	39	34	32
110	34	31	26	24	20	12	9	29	40	39	37	34	30	26	18	39	44	41	42	39	36	33	27	44	47	43	46	44	41	40	35	49
120	34	31	26	24	20	12	10	29	40	39	36	34	30	27	19	39	45	42	42	40	37	34	27	45	49	44	46	45	42	41	35	50
130	34	31	26	24	19	13	11	29	41	39	36	34	30	27	19	39	47	42	42	40	37	35	28	45	52	45	47	45	43	42	36	51
140	35	31	26	24	19	14	12	29	42	38	36	34	30	28	20	39	48	43	42	40	38	36	29	46	54	47	47	45	44	43	37	52
150	35	31	26	24	18	15	12	29	42	38	36	35	30	28	21	39	49	43	42	40	38	36	30	46	56	48	47	45	46	44	37	52
160	36	31	26	24	18	16	13	29	43	37	36	35	30	29	21	40	51	44	42	41	39	37	30	47	58	49	48	46	47	45	38	53
190	37	30	26	24	17	19	15	30	44	36	35	36	30	31	23	40	55	45	42	41	41	40	32	48	64	53	49	46	50	48	40	56

Ø 160	Дифференциальное давление ΔP (Pa)																															
	50 Pa								100 Pa								150 Pa								200 Pa							
Расход воздуха (m³/h)	125 Hz	250 Hz	500 Hz	1000Hz	2000Hz	4000Hz	8000Hz	Lw global (dB(A))	125 Hz	250 Hz	500 Hz	1000Hz	2000Hz	4000Hz	8000Hz	Lw global (dB(A))	125 Hz	250 Hz	500 Hz	1000Hz	2000Hz	4000Hz	8000Hz	Lw global (dB(A))	125 Hz	250 Hz	500 Hz	1000Hz	2000Hz	4000Hz	8000Hz	Lw global (dB(A))
110	28	25	25	19	14	6	6	25	34	31	35	30	27	21	11	36	36	34	39	36	33	28	20	41	38	36	43	41	38	34	28	46
120	28	25	25	19	15	6	6	25	35	32	35	31	27	21	11	36	37	35	40	36	33	28	20	41	39	38	44	41	38	34	28	46
130	28	25	25	20	15	6	6	26	36	33	35	31	28	21	12	36	39	36	40	37	34	28	20	42	41	39	44	41	39	34	28	46
140	29	25	25	20	15	6	7	26	37	34	35	32	28	22	12	37	40	38	40	37	34	29	21	42	42	41	44	41	39	35	28	47
150	29	25	25	20	16	6	7	26	39	35	35	33	28	22	13	37	41	39	40	37	35	29	21	42	44	43	45	41	40	35	28	47
160	29	25	25	21	16	6	7	26	40	35	35	34	29	22	13	38	43	40	41	38	35	29	21	43	46	44	45	42	40	35	28	48
170	29	25	25	21	16	6	7	26	41	36	35	35	29	22	14	38	44	41	41	38	35	29	21	43	47	46	46	42	41	36	27	48
180	29	25	25	21	17	6	8	27	42	37	35	35	30	22	14	39	46	43	41	39	36	30	22	44	49	47	46	42	41	36	27	49
190	29	25	26	22	17	7	7	27	42	37	35	35	30	23	15	39	45	42	41	39	36	30	22	44	49	46	46	42	41	36	27	48
200	29	25	26	22	18	8	7	27	42	37	35	35	31	24	16	39	45	41	41	39	36	30	22	44	48	46	45	41	41	36	28	48
210	28	25	26	22	18	9	7	27	41	36	35	36	31	25	17	39	45	41	40	39	36	31	23	44	48	45	45	41	40	36	28	47
240	27	25	27	23	19	12	7	28	40	35	35	36	33	28	19	40	44	39	39	39	36	32	24	43	48	42	43	41	39	36	28	46

Ø 200	Дифференциальное давление ΔP (Pa)																															
	50 Pa								100 Pa								150 Pa								200 Pa							
Расход воздуха (m³/h)	125 Hz	250 Hz	500 Hz	1000Hz	2000Hz	4000Hz	8000Hz	Lw global (dB(A))	125 Hz	250 Hz	500 Hz	1000Hz	2000Hz	4000Hz	8000Hz	Lw global (dB(A))	125 Hz	250 Hz	500 Hz	1000Hz	2000Hz	4000Hz	8000Hz	Lw global (dB(A))	125 Hz	250 Hz	500 Hz	1000Hz	2000Hz	4000Hz	8000Hz	Lw global (dB(A))
225	26	21	20	19	13	5	7	23	36	33	33	29	27	21	13	35	40	37	38	35	32	27	19	40	42	40	42	40	37	33	25	45
250	27	23	21	20	14	6	7	24	38	34	34	31	28	21	14	36	41	38	38	36	33	27	19	41	44	41	42	40	37	32	23	45
275	28	24	23	22	15	7	8	25	39	35	35	33	29	21	15	37	43	39	38	37	33	26	18	41	46	43	41	40	37	31	21	45
300	29	25	24	23	16	7	8	27	40	36	36	35	29	22	16	39	44	40	38	38	34	26	18	42	48	44	40	40	38	30	20	45
325	30	27	25	25	18	10	9	28	42	37	37	35	31	24	18	40	45	41	40	39	35	28	20	43	49	45	44	41	40	32	22	47
350	32	28	27	27	19	12	10	30	43	38	38	36	32	26	20	41	46	43	42	40	37	30	22	45	49	47	48	43	42	35	25	49
350	32	28	27	27	19	12	10	30	43	38	38	36	32	26	20	41	46	43	42	40	37	30	22	45	49	47	48	43	42	35	25	49
400	35	31	29	29	23	16	11	33	45	40	40	37	34	30	30	43	48	45	47	43	40	35	27	48	51	50	56	45	46	39	30	55

Ø 250	Дифференциальное давление ΔP (Pa)																															
	50 Pa								100 Pa								150 Pa								200 Pa							
Расход воздуха (m³/h)	125 Hz	250 Hz	500 Hz	1000Hz	2000Hz	4000Hz	8000Hz	Lw global (dB(A))	125 Hz	250 Hz	500 Hz	1000Hz	2000Hz	4000Hz	8000Hz	Lw global (dB(A))	125 Hz	250 Hz	500 Hz	1000Hz	2000Hz	4000Hz	8000Hz	Lw global (dB(A))	125 Hz	250 Hz	500 Hz	1000Hz	2000Hz	4000Hz	8000Hz	Lw global (dB(A))
300	32	27	25	20	17	10	5	27	38	33	34	33	27	16	9	36	38	39	36	29	33	24	15	39	37	44	39	26	38	32	21	43
350	31	28	25	22	18	10	6	27	39	35	35	35	28	18	11	38	40	40	38	33	34	26	18	41	40	45	41	32	39	34	24	45
400	31	28	26	23	19	10	7	28	40	37	35	36	30	20	13	39	42	42	39	37	36	28	20	43	43	47	43	38	41	35	26	47
450	30	29	26	25	20	10	7	29	41	38	36	37	31	22	15	40	44	43	41	41	38	30	22	45	46	48	45	43	43	37	28	49
500	30	30	27	26	21	10	8	30	43	40	37	39	33	25	17	42	46	45	42	44	39	32	24	47	49	49	47	49	45	39	31	52
550	31	31	29	29	23	12	9	32	42	40	38	39	34	26	18	42	46	45	43	44	40	33	25	48	49	49	47	49	45	39	31	53
650	32	34	33	33	27	18	12	36	41	41	39	40	35	28	19	44	45	45	44	45	41	34	26	49	47	48	48	49	47	40	33	53

ИНСТАЛЛЯЦИЯ

- Клапан AIRFIX встраивается в круглый канал в непосредственной близости от диффузора или решетки.
- Важно следить , чтобы положение клапана AIRFIX совпадало с направлениеи потока воздуха указанным на самом клапане AIRFIX.
- Возможна горизонтальная или вертикальная установка.
- Чтобы избежать акустических или аэродинамических нарушений требуется соблюдать следующую дистанцию между клапаном AIRFIX и конечным воздухораспределителем:

В вытяжных системах: D = 1 (расстояние от решетки до клапана должно соотвествовать одному диаметру)
В приточных системах: D = 3 (расстояние от решетки до клапана должно соответствовать трем диаметрам)

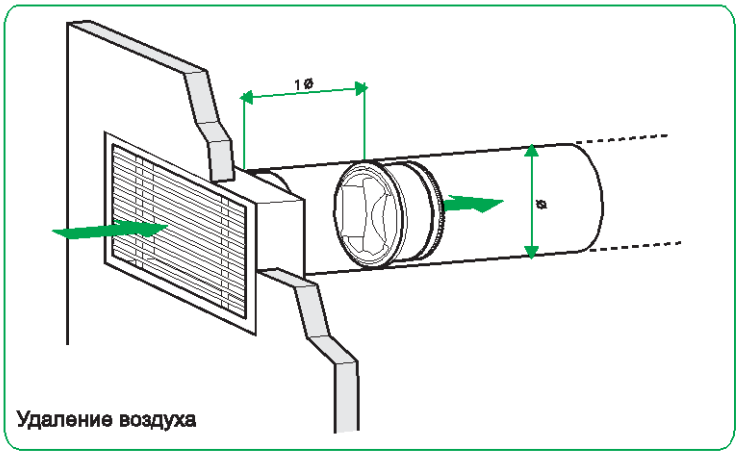

Удаление воздуха

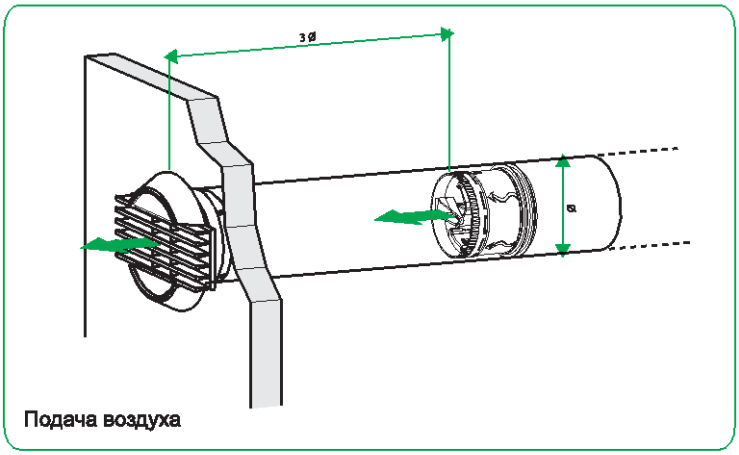

Подача воздуха

УСТАНОВКА И НАСТРОЙКА

Маленькие диаметры

Большие диаметры

1.Настройка требуемого расхода воздуха.
Вращайте вручную регулирующее кольцо для настройки расхода воздуха до установки желаемого расхода воздуха, в соответствии с корреляционной таблицей. При необходимости удалите дополнительный пластиковый регулятор серого цвета.

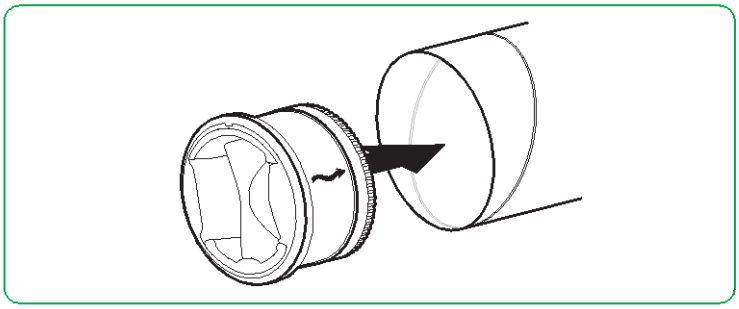

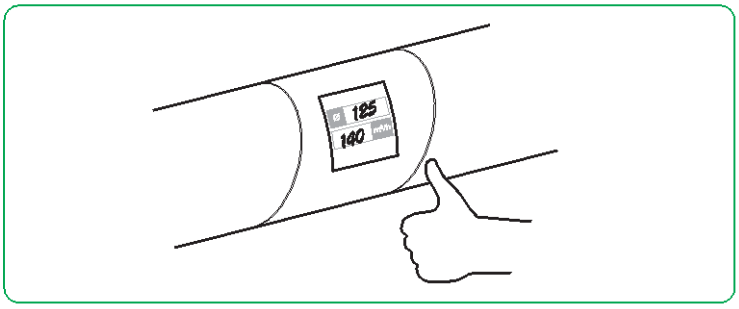

2. Положение клапана AIRFIX
Поместите клапан AIRFIX в вентиляционный канал в соответствии со стрелкой, которая показывает направление потока воздуха.

Важно! Соблюдать соблюдать минимальное расстояние до и после воздухораспределителя (см. раздел “Инсталляция”).

Нет рекомендаций касательно положения мембраны.

3. Локализация продукта
К клапану AIRFIX прилагается наклейка, которая должна быть заполнена вручную на месте (диаметр клапана AIRFIX и настройки расхода воздуха), и размещена на канале, чтобы показать место положения клапана AIRFIX.

ИНСТАЛЛЯЦИЯ. КОРРЕЛЯЦИОННАЯ ТАБЛИЦА

Ø 80

	m³/h	cfm	m³/h	cfm
K	20	12	35	20
I	25	15	40	21.5
H	30	17.5	-	-
G	-	-	45	25
F	-	-	50	30
B	-	-	60	35

Ø 100

	m³/h	cfm	m³/h	cfm
L	15	10	-	-
J	20	12.5	-	-
H	25	15	-	-
G	30	17.5	-	-
E	35	20	70	41
D	40	22.5	75	44
C	45	25	80	47
A	55	32.5	90	53

Ø 125 (от 15 до 85 м³/h)

	m³/h	cfm	m³/h	cfm
L	15	10	-	-
I	25	15	-	-
G	-	-	60	35
F	30	17.5	65	37.5
D	-	-	70	40
C	-	-	75	45
B	45	25	80	47.5
A	50	30	85	50

Ø 125 (от 100 до 190 м³/h)

	m³/h	cfm
K	100	60
J	110	65
I	120	70
H	130	75
G	140	80
E	150	90
C	160	95
A	190	110

Ø 150 - 160

	m³/h	cfm
R	100	60
P	110	65
O	120	70
M	130	75
L	140	80
K	150	90
J	160	95
H	170	100
G	180	105
F	190	110
E	200	120
D	210	125
A	240	140

Ø 200

	m³/h	cfm
U	225	130
S	250	150
Q	275	160
N	300	175
M	325	190
J	350	205
D	400	235

Ø 250

	m³/h	cfm
U	300	175
R	355	205
O	400	235
L	450	265
I	500	295
G	550	325
A	650	385

ДЕТАЛИЗИРОВАННАЯ ИНФОРМАЦИЯ

- Эффективность клапана AIRFIX не меняется при засорении, следовательно нет необходимости в специальной поддержке.
- При чистке, закрывайте отверстие в пластиковом корпусе у основания шарообразной формы, чтобы избежать блокировку прохода и предотвратитьпрохождение жидкости или инородных тел внутрь.
- Клапан AIRFIX произведен из пластика ABS (Eurocless fire rating: B s3 d0) без хлора.
- Клапан AIRFIX будет обеспечивать точный поток воздуха с диапазоном давления от 50 до 250 Pa:

+/- 5 m³/h для номинального потока ≤ 50 m³/h
+/- 10% для номинального потока > 50 m³/h

ПРЕИМУЩЕСТВА

При производстве клапанов AIRFIX используется уникальная технология - регулируемая эластичная мембрана.
Преимущество данной технологии:

- Без электричества! Не требуется использование электрокабелей и дорогостоющих систем контроля.
- Низкий уровень шума (нет стука или другого звука из-за смены давления).
- Регулирующая способность не изменяется при засорении.
- Возможность установки в любом положении.
- Исключается возможность нгеправильной установки.
- Нет необходимости в инструментах при монтаже и настройке расхода воздуха.
- Широкий выбор диаметров и диапазонов расхода воздуха.
- Продукт высокого качества. Клапан AIRFIX разработан и произведен во Франции.
- Клапаны AIRFIX существенно снижают расходы на наладку и ввод в эксплуатацию систем вентиляции и кондиционирования на объекте.

МОНТАЖ

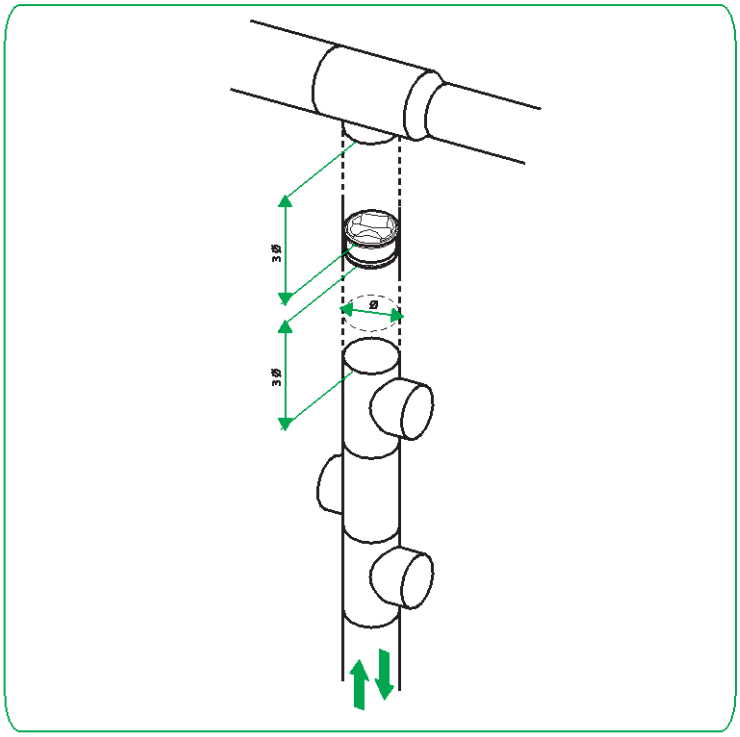

УСТАНОВКА В ВЫТЯЖНЫХ СИСТЕМАХ

- Контроль вытяжного воздуха
- При удалении воздуха, необходимо соблюсти дистанцию в один диаметр (D=1) между клапаном AIRFIX и воздухораспределителем, чтобы избежать аэродинамических и акустических помех.

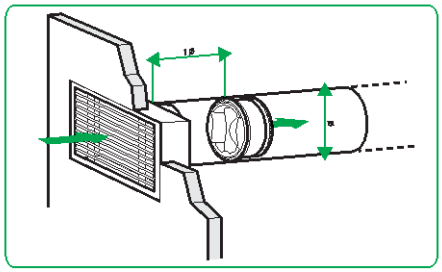

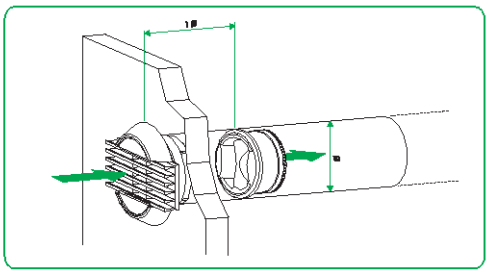

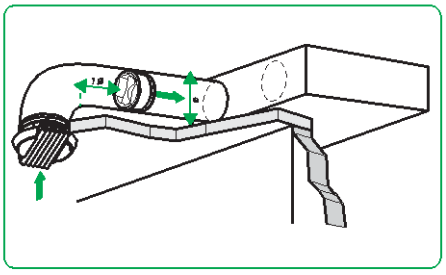

УСТАНОВКА В ПРИТОЧНЫХ СИСТЕМАХ
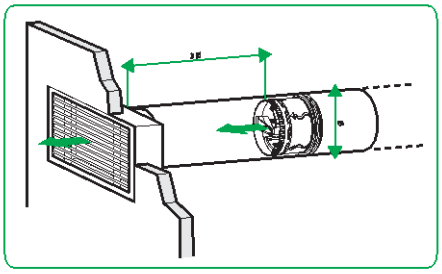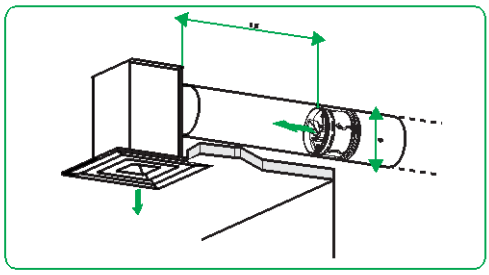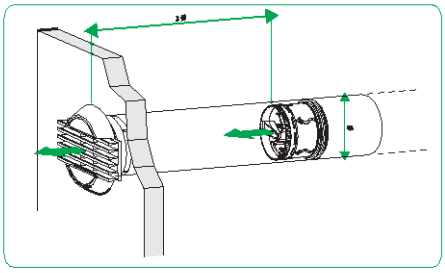
- В приточных системах необходимо соблюсти дистанцию в три диаметра (D=3) между клапаном AIRFIX и воздухораспределителем, чтобы избежать аэродинамических и акустических помех